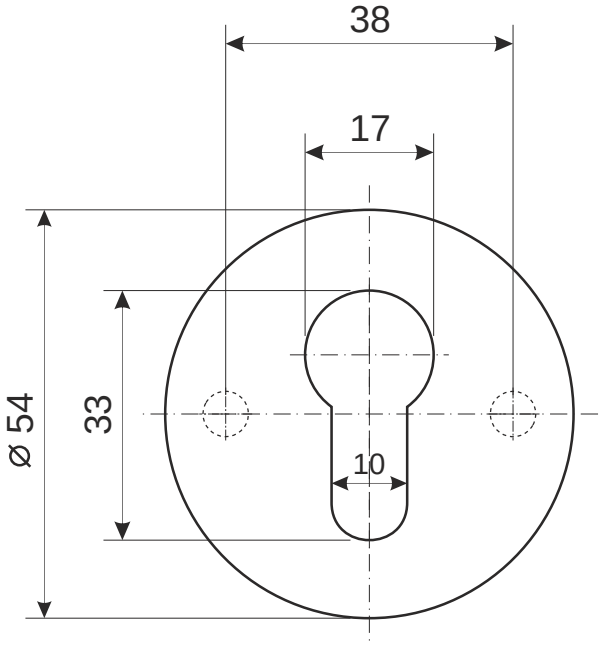

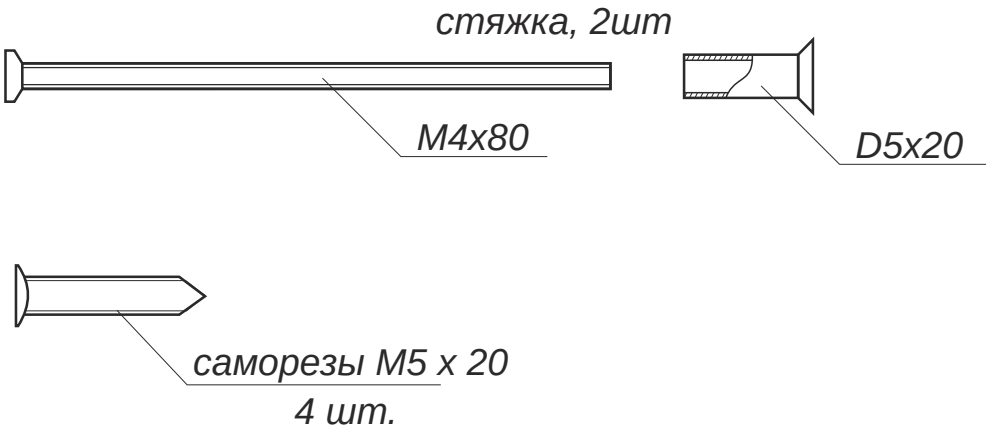

					Накладка цилиндровая Apecs DP-C-02-INOX		
						Лист 1	Листов 1