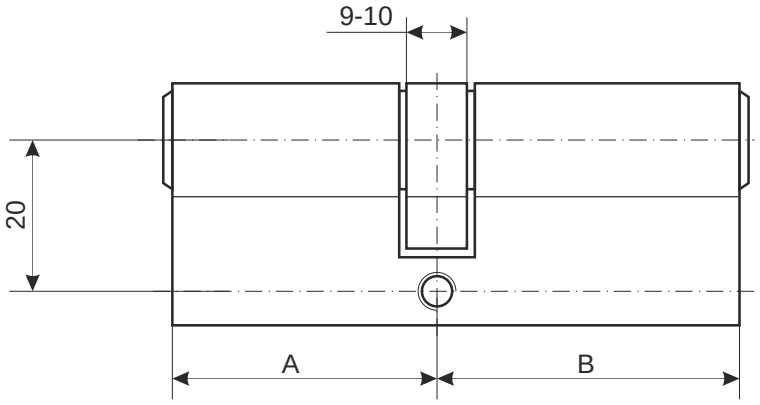

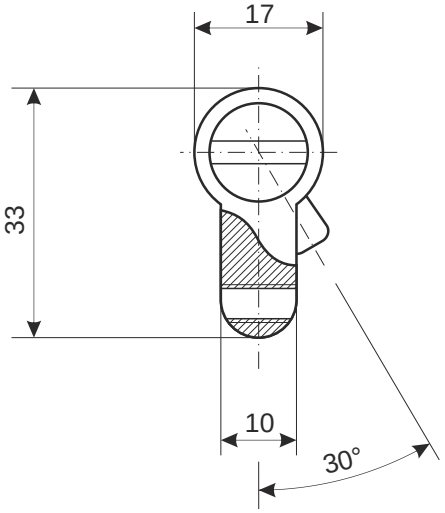

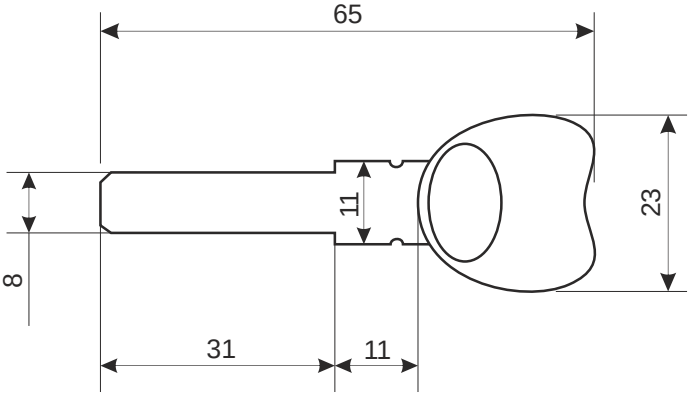

Серия Apecs Premier CD, линия Premier			
Номенклатура	Размеры (AxB)	Номенклатура	Размеры (AxB)
CD-62-C	31x31	CD-75(35/40C)-C	35x40
CD-68(31/37C)-C	31x37	CD-80(35/45C)-C	35x45
CD-70-C	35x35	CD-80-C	40x40
CD-72(35/37C)-C	35x37	CD-90(40/50C)-C	40x50
CD-74-C	37x37	CD-90-C	45x45

Цилиндровый механизм Apecs Premier CD

Лист 1 *Листов 1*